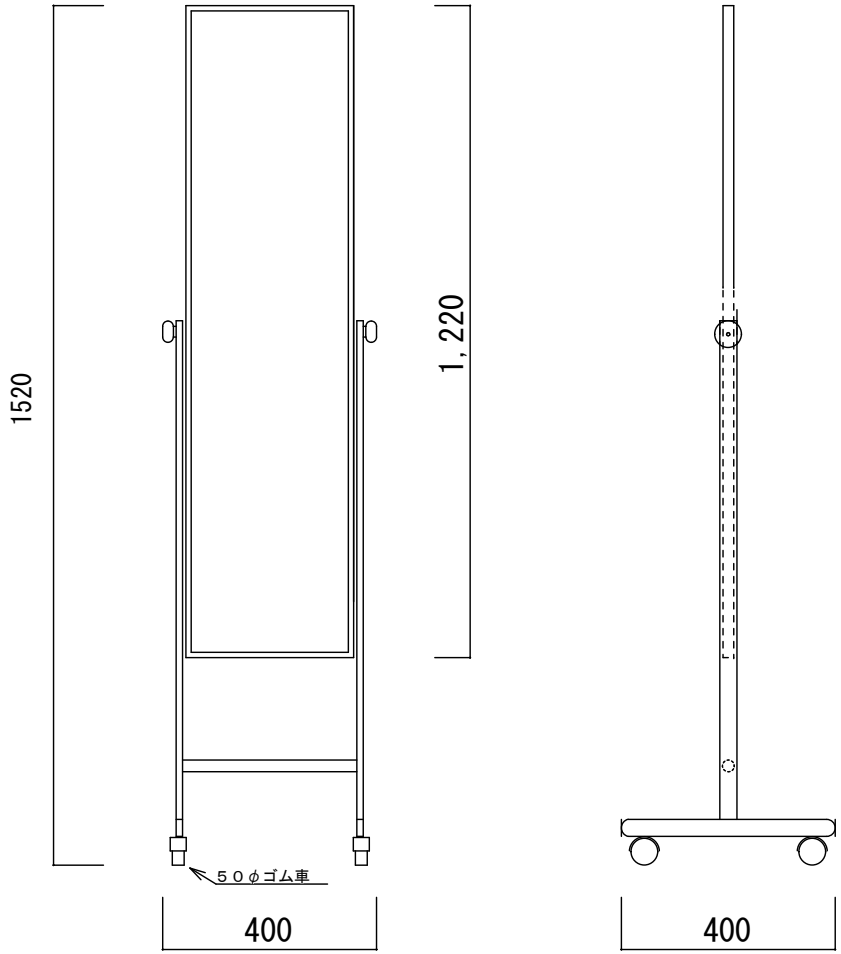


仕様

鏡　5ミリ

枠　スチール黒焼き付け塗装

足　スチール黒焼き付け塗装

キャスター　ナイロン双輪

| | | | | |
|---|---|---|---|---|
| 2963 | 日建工業株式会社 | | | S＝1／１０ |